2012/5/23
特許調査セミナー

角田特許事務所
弁理士　角田　朗

弊所の紹介

- 設立　　2012年1月
- 主要業務
  特許を中心とする知財情報の調査、分析、鑑定、その他関連する業務
- メーカー、調査会社、特許事務所での経験を生かし、検索・調査を行うだけでなく、実体面の判断も行えることが強み。

目次

１．特許分類の説明
２．キーワードの選択方法
３．調査の実例
４．新特許分類CPCとCHC
５．新興国特許庁検索サイトの紹介
６．質疑応答

進歩性の論理づけを考慮した検索例

- キャスター付き台車ユニットに椅子ユニットを分離自在に載置した入浴介護用車椅子であって、
- 椅子フレームに設けた座部に背もたれ部および足置部を傾動自在かつ複数角度で固定自在に夫々設けると共に、
- 背もたれ部に頭支持部を傾動自在かつ複数角度で固定自在に設けた
- ことを特徴とする入浴介護用車椅子。

特開2005-334220

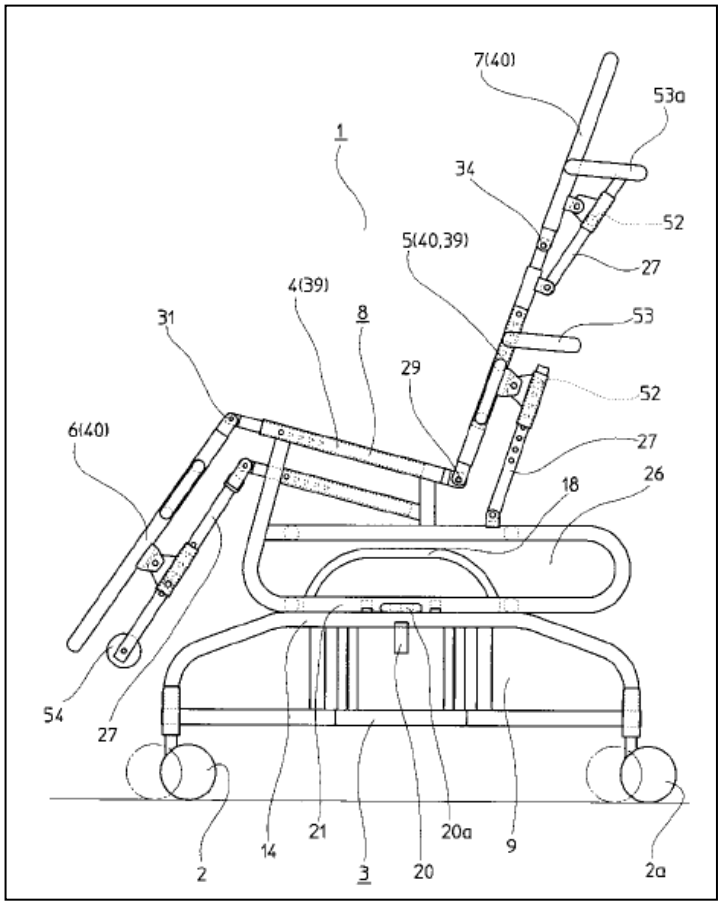

進歩性の審査基準　論理づけ

- (1)作用、機能の共通性
- (2)課題の共通性
- (3)引用発明の内容中の示唆
- (4)技術分野の関連性
- (5)最適材料の選択・設計変更、
  単なる寄せ集め

強い

弱い

(4)は論理づけの根拠となるとは限らない。
参考資料3.「同一技術分野論は終焉を迎えるか」

USの非自明性・EPの進歩性

- **US：グラハムテスト/Flexible基準TSMテスト**
  TSM：先行技術文献に何らかの教示（teaching）・示唆（suggestion）・動機（motivation）があったかを調べる。後知恵排除。

- **EP：課題解決アプローチ**
  (1) もっとも近い先行技術の特定
  (2) 客観的な技術的課題の特定
  (3) Would–Couldアプローチ
  (4) 先行技術の組み合わせ

4C094	医療用入浴、洗浄装置 A61H33/00-37/00@Z	福祉・サービス機器

観点	Fターム										Fi適用範囲
AA	AA00	AA01	AA02	AA03	AA04	AA05	AA06	AA07	AA08	AA09	AA10	A61H33/00-37/00
	人体の浴用部位	・全身又は頭部を除く全身	・手又は足	・・指又は指間部	・顔(含む耳)	・・眼	・・鼻	・腰部(含む座浴体位)	・性器(含む泌尿器)	・肛門及びその周辺部	・その他	
BA	BA00	BA01	BA02	BA03			BA06		BA08			
	浴室(形態,構造,含むサウナ室)	・形態	・・かまぼこ型,円筒型等	・・組立て,折りたたみ型等			・材質		・隣接する室を有する(例,シャワー室)			
		BA11	BA12	BA13		BA15	BA16		BA18	BA19		
		・外装部に特徴を有するもの	・・出入口,ドア等(例,安全,密閉,段差)	・・色彩又は防湿		・内装部に特徴を有するもの	・・浴槽を有さないもの(浴槽はBB00で)		・・熱源発生装置を有するもの(含む加温)	・・接続口(連結,通風等)を有するもの		
		BA21		BA23	BA24	BA25	BA26	BA27	BA28		BA30	
		・・付帯設備の位置(上面,腰掛け下等)		・・排液又は排気設備	・・・通風循環(含む強制)	・・天井,壁面,床面等	・・・断熱,防水,除湿等	・・腰掛け,寝床,等を有するもの	・・・傾斜,移動するもの		・その他	
BB	BB00	BB01	BB02	BB03	BB04		BB06	BB07	BB08	BB09	BB10	
	浴槽(構造又は形態)	・構造又は形態	・・複数の浴槽(例,大槽中に小槽を有する)(図面)	・・腰掛け又は段差を有するもの(図面)	・・一部分で開閉するもの(含む接合部密閉)(図面)		・・浴槽全体が上下動するもの(図面)	・・浴槽底のみ(又は担架)が上下動するもの(図面)	・・・背もたれし,揺動又は傾動するもの(図面)	・・折りたたみ又は組立て可能なもの(図面)	・・支持棒,保持枠,固定板等を有するもの(図面)	
		BB11	BB12		BB14	BB15	BB16	BB17	BB18		BB20	
		・・衣服又は袋状で留め具開閉の可能なもの(図面)	・・寝台,担架,マット等に湯が入るもの(図面)		・付帯設備を有するもの	・・環流又は加温が可能なもの(図面)	・・シャワー又はマッサージ機構を有するもの(図面)	・・便器又は排泄用穴(孔)を有するもの(図面)	・・サウナ浴への転用可能なもの(排水の上で)(図面)		・その他	
BC	BC00	BC01	BC02		BC04	BC05			BC08	BC09		
	付属品(含む取付け,取替え品等)	・浴槽,装置等を覆うもの(ふた,布,板等)	・・カバーシート(含む頭部を出せるもの)		・敷物,マット,敷布等	・・防水(マット,シーツ,布)			・収納又は置き台	・・容器,口蓋,ケース等		
		BC11	BC12			BC15	BC16	BC17	BC18			
		・通水路を有する棒,管,筒等	・・ビデ用口金,シャワー用口金,噴射口等			・入浴時に使う用具又は用品	・・帽子,手袋,枕,マスク等	・・・冷却可能なもの	・・洗剤,リンス剤,入浴剤,薬剤等			
		BC21	BC22		BC24	BC25		BC27	BC28		BC30	
		・・ボンベ(気体用容器)	・・・酸素		・・小浴槽,たらい,小湯おけ,小湯船等	・・踏み台,腰掛け台,登り足台等		・娯楽設備を有するもの	・・音響,映像,活字本等		・その他	
CC	CC00	CC01	CC02	CC03	CC04	CC05		CC07	CC08	CC09		
	浴室又は浴槽への出入り手段	・出入り不自由な人用(含む養護,介護)	・・寝台,担架,いす等の動くもの	・・・回転,滑り,昇降又は移動するもの	・・・たて又は横に折れ,割れ,曲る,開く等	・・・移乗台を使用するもの		・・入浴時の姿勢	・・・横たえたままで入るもの	・・・・頭部高く足部を低く入るもの		
		CC11	CC12	CC13		CC15		CC17			CC20	
		・浴室又は浴槽移動装置(含む相互移動)	・・身体の一部が入るもの	・・洗い台又は清拭(せいしき)台の入るもの		・転倒,落下,火傷等を防止するもの		・時間,温度,パターン,回数等を知らせる			・その他	

DD	DD00	DD01	DD02	DD03	DD04		DD06		DD08	DD09	
	浴用物質(流体又は媒体)	・気体状のもの	・・酸素を含むもの	・・・富酸素空気(含む調整)	・・・フィトンチッド入り又は芳香性ガス入り		・・炭酸ガス(含む気泡)		・・蒸気(スチーム)	・・・湿った蒸気(含む湯合流，ミスト，霧状)	
		DD11	DD12		DD14	DD15		DD17		DD19	
		・液状のもの	・・水(含む冷却水，イオン水)		・・湯(含む熱湯)	・・洗浄剤，リンス剤(すすぎ用)等を含む		・・・入浴用剤，薬剤，薬草等を含むもの		・・・浮力(比重調整)をつけたもの	
		DD21	DD22			DD25					
		・固体，泥状(スラリー)のもの	・・砂，泥，海藻等			・・人工粒又は泥状(金属，セラミ，プラ物等)					
		DD31	DD32		DD34	DD35		DD37	DD38		DD40
		・物理的媒体	・・電磁気，静電気，磁石等		・・光，輻射熱，放射線等	・・・遠赤外線		・・音波又は振動	・・・超音波		・その他
EE	EE00	EE01	EE02	EE03	EE04	EE05	EE06	EE07	EE08	EE09	
	浴用媒体供給加工手段	・気体発生装置を使用するもの	・・蒸気(例、水蒸気)	・・・湿っているもの(水分を多く含む)	・・・・水滴発生を防止しているもの	・・・循環を良くする(含む強制循環)	・・・消毒又は殺菌に使うもの	・・・・薬剤又は香料を含むもの(森林浴)	・・・噴射に使うもの(例、環状，複数ノズル)	・・・他の装置と併用したもの(例、熱交換機)	
		EE11	EE12	EE13	EE14		EE16	EE17	EE18		EE20
		・・空気	・・・加温送風	・・・・遠赤外線による加温(含む赤外線)	・・・乾燥用(含む除湿したもの)		・液体又は気体を使用する装置	・・水	・・・冷却するもの		・・湯(含む熱湯)
		EE21	EE22		EE24	EE25	EE26	EE27		EE29	
		・・・温度差(複数の)があるもの	・・・空気を混合するもの		・・・入浴用剤又は薬剤を入れたもの	・・・洗剤又はリンス剤を入れたもの	・・・水と湯が交互に出るもの	・・・強弱又は乱流で摩擦するもの(含む洗浄)		・・パラフィン	
		EE31	EE32	EE33	EE34	EE35	EE36	EE37	EE38		EE40
		・物理的作用発生装置を使用するもの	・・遠赤外線発生装置(含む赤外線)	・・超音波又は振動発生装置	・供給加工装置本体	・・防熱又は断熱をするもの	・・排気又は排液機能を有するもの	・・複数の洗浄槽を有するもの	・・撥水，防水等の密閉構造を有するもの		・その他
FF	FF00	FF01	FF02	FF03		FF05	FF06	FF07		FF09	
	制御，伝達装置	・計量制御	・・温度制御	・・・過熱防止		・・圧力制御	・・・圧力ブロー弁(バルブ)	・・・蒸気絞り弁(バルブ)		・・流量又は水位	
		FF11	FF12	FF13		FF15	FF16	FF17	FF18		FF20
		・・・切換え弁(含む電磁弁)	・・・フロート弁，針弁等	・・・サイフォン管(逆U字形管路)		・・時間	・・・On／Offスイッチ(おんおふ制御)	・安全又は警報装置	・表示又は伝達装置		・その他
GG	GG00	GG01	GG02	GG03	GG04	GG05	GG06	GG07	GG08	GG09	
	入浴又は洗浄の目的又は効果	・治療(XX病用，不自由体用寝たきり用)	・・介助(養護，介護等)するもの	・・健康増進(含む回復，リハビリ)等	・・発汗を促進するもの(器具又は部位問わず)	・洗浄	・・美容又は理容(例、美顔)	・・清潔又は清拭(せいしき)	・・・患者の姿勢又は位置によるもの	・・・移動，回転，挿入，摩擦等によるもの	
		GG11	GG12	GG13	GG14		GG16	GG17	GG18		GG20
		・安全(例、転倒，火傷等)	・・入浴管理(表示，パターン，監視等)	・簡便，容易，安価等	・・着脱，組立て，省エネルギー，省資源等		・改善又は維持(装置，設備等の)	・・浄化する(流体を)もの	・・接合部又はノズルの保全		・その他

検索に用いる分類

- 関係するFターム

S1＝4C094CC02　・・寝台，担架，いす等の動くもの
⇒＜下位分類含める＞
S2＝4C094DD14　・・浴用物質が湯（含む熱湯）
⇒＜下位分類含める＞
S3＝4C094EE20　・・浴用媒体供給加工手段が湯（含む熱湯）
⇒＜下位分類含める＞
S4＝4C094GG02　・・介助（養護，介護等）するもの
検索式の候補：S1＊（S2＋S3）＊S4

NRI サイバーパテントデスク

個人SDI | 検索サービス | 文献番号照会 | 各種サービス | 設定・管理

JP | 海外 | 複合検索 | 概念検索 | 評価検索 | 意匠 | 技報

JP 複合検索 | 高度検索 | 簡易検索 | 保存式を利用

対象文献

特許＋実用新案 （公開系＋登録系）

詳細指定を閉じる

- [x] 公開特許(A)
- [x] 特許公報(B9)
- [x] 登録実用新案(U9)
- [x] 実用新案登録(Y9)
- [ ] 技報(G)
- [x] 公表特許(T)
- [x] 公告特許(B)
- [x] 公開実用新案(U)
- [x] 公告実用新案(Y)
- [x] 再公表(S)
- [x] 公表実用新案(TU)
- [x] 再公表実用新案(SU)

No.	検索項目	キーワード		件数
1	Fターム(最新)	4C094CC02^*(4C094DD14^+4C094EE20^)*4C094GG02	逆引	589
2	出願日	:20040526		11,613,149
3	生死情報(最新)			
4	発明の名称+要約+クレーム		近傍	

行追加

論理式: 1*2 検索

検索結果: 513 件 | 一覧 | 公報連続 | 公報めくり | 経過情報 | ダウンロード

①特開平9-135865が見つかる

【構成】移動自在な台車部（1）と、台車部（1）に分離可能に載置される座席部（2）とからなり、前記座席部（2）は、臀部載部（4）と、臀部載部（4）の前部に回動可能に軸着されるフットレスト（6）と、臀部載部（4）の後部に回動可能に軸着される背もたれ部（7）とからなり、座席部（2）は背もたれ部（7）が傾斜したリクライニング姿勢に変更できる座席調整式車椅子。

【0005】本発明の目的は、上記欠点を解決したものであり、容易な操作で所望のリクライニング姿勢を得ることができる座席調整式の車椅子を提供することにある。

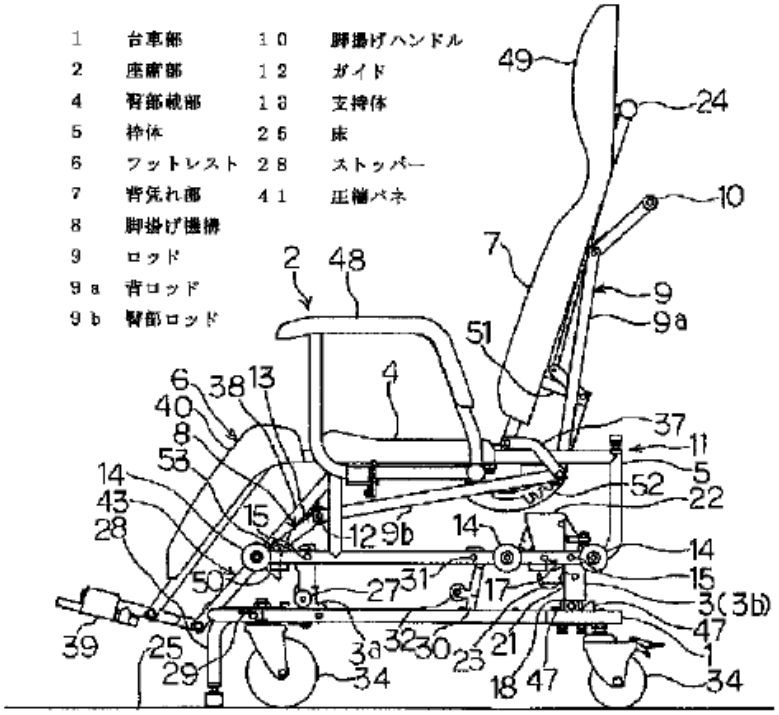

追加の検索

- A61H33/00,310@K
  ・病弱者用の浴用担架，浴用車椅子
- 上記分類の中から、要約の【課題】や明細書の【発明が解決しようとする課題】中に、「リクライニング」に関係する内容が記載されているものを探す。

NRI サイバーパテントデスク

個人SDI | 検索サービス | 文献番号照会 | 各種サービス | 設定・管理

JP | 海外 | 複合検索 | 概念検索 | 評価検索 | 意匠 | 技報

JP 複合検索 | 高度検索 | 簡易検索 | 保存式を利用

対象文献

特許＋実用新案 （公開系＋登録系）

詳細指定を閉じる

- [x] 公開特許(A)
- [x] 特許公報(B9)
- [x] 登録実用新案(U9)
- [x] 実用新案登録(Y9)
- [ ] 技報(G)
- [x] 公表特許(T)
- [x] 公告特許(B)
- [x] 公開実用新案(U)
- [x] 公告実用新案(Y)
- [x] 再公表(S)
- [x] 公表実用新案(TU)
- [x] 再公表実用新案(SU)

No.	検索項目	キーワード		件数
1	FI(最新)	A61H33/00,310@K	逆引	368
2	要約	リクライニング+リクライン+寝かせ+寝かす	近傍	3,929
3	発明が解決しようとする課題	リクライニング+リクライン+寝かせ+寝かす	近傍	4,894
4	出願日	:20040526		11,613,149

論理式: 1*(2+3)*4 検索

検索結果: 23 件 | 一覧 | 公報連続 | 公報めくり | 経過情報 | ダウンロード

②特開平11-19158が見つかる

【解決手段】座部と該座部の一側に揺動自在に設けられた背部20と該背部20の座部に対し反対側に設けられた頭部23とを有するものであって、頭部23は背部20に対し、揺動自在に支持されるとともに複数の角度位置で固定可能とされている。これにより、リクライニング状態にあって入浴者の頭を頭部23で支承した状態で洗髮を行う際に、頭部23を背部20に対し揺動させて所望の角度位置で固定させることにより、入浴者の頭の角度を所望の角度にする。

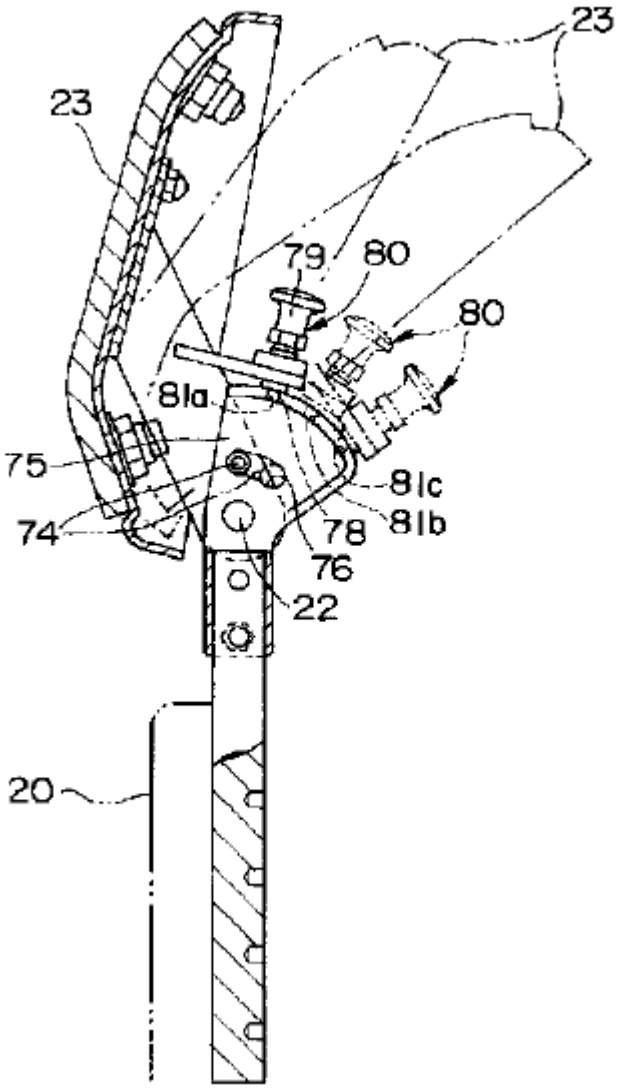

進歩性の否定

(1) ①特開平9−135865には、台車付きの車椅子が開示されている。

(2) ②特開平11−19158には、入浴者の頭を所望の角度にする車椅子が開示されている。

(3) ①と②は、課題が「リクライニング」で共通。

(4)技術分野も「車椅子」で同一。

(5) ①と②を組合せることに阻害要因はなく、組合せても顕著な効果もない。

(6)特開2005−334220の進歩性は否定。

日本の特許公報で見つからない場合

- USなど英語公報を調査
  ⇒ソフトウェア、通信、バイオなど
- EP公報を調査（独仏語は機械翻訳DB、欧米の調査会社を活用）
  ⇒自動車、医薬
- 国内外の学術文献を調査
  ⇒半導体、素材、ナノテク、バイオ、通信
- 技術雑誌を探す
  ⇒ビジネスモデル、ソフトウェア

4. 新特許分類CPCとCHC

- CPC：Cooperative Patent Classification
  ECLAの体型を維持し、ECLA（+ICO）とUSクラスを統合したもの。約20万項目に細分化される予定。

- CHC：Common Hybrid Classification
  日米欧中韓の五大特許庁が取り組む共通ハイブリッド分類。ECLAとFIをベースにIPCを細分化。

CPCとCHCのスケジュール

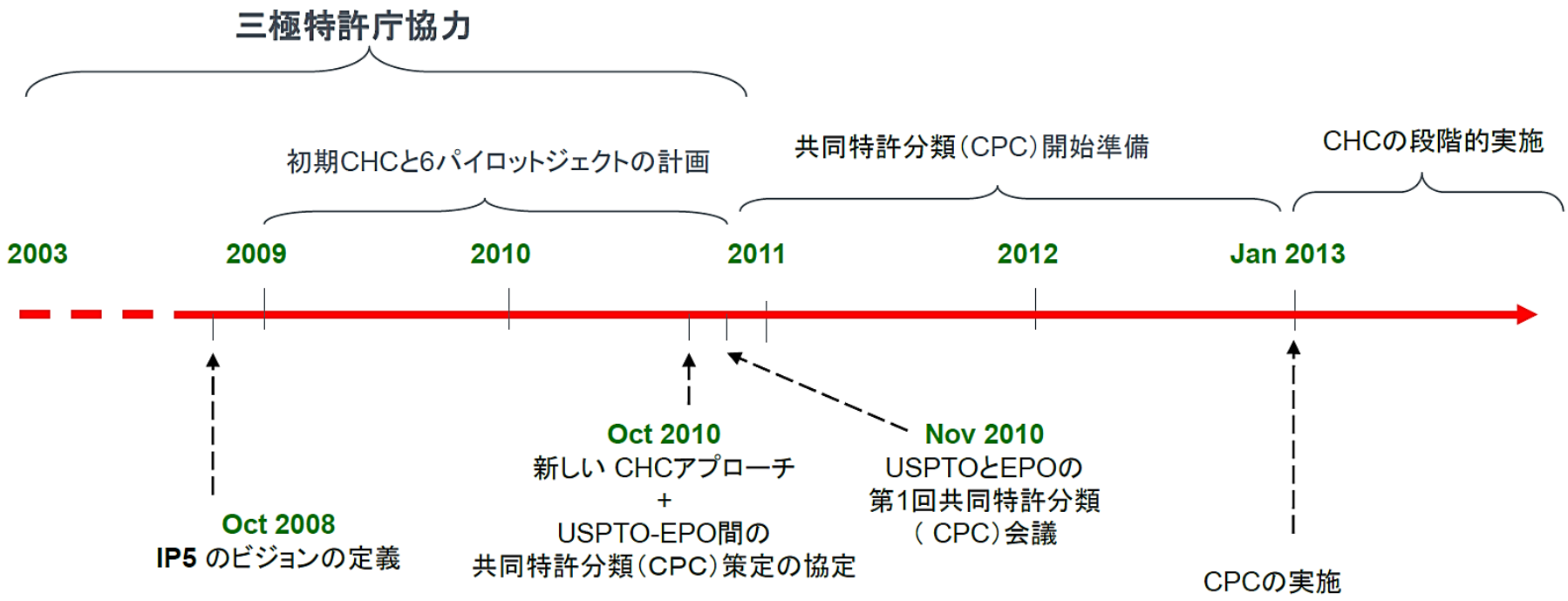

参考資料5. より

ECLA⇒CPCの変換

IPC	ECLA	CPC
H01L21/027	H01L21/027	H01L21/027
	H01L21/027B	H01L21/02709
	H01L21/027B2	H01L21/02718
	H01L21/027B6	H01L21/02727
	H01L21/027B6B	H01L21/02736
	H01L21/027B6B2	H01L21/02745
	H01L21/027B6B4	H01L21/02754
	H01L21/027B6C	H01L21/02763
	H01L21/027B6D	H01L21/02772
	H01L21/027B6E	H01L21/02781
H01L21/033	H01L21/033	H01L21/033

参考資料4. より

ICO⇒CPCの変換

典型的な変換アルゴリズム

参考資料5. より

EC	ICO
G02F1/37	S02F1/37
	S02F1/37K
G02F1/377	S021/377

Renumber EC, ICO →

EC	ICO
G02F1/37	S02F1/37
	S02F1/373
G02F1/377	S02F1/377

Convert ICO section (S) to EC section (G) →

EC	ICO
G02F1/37	G02F1/37
	G02F1/373
G02F1/377	G02F1/377

Merge EC, ICO to CPC →

CPC
G02F1/37
G02F1/373
G02F1/377

CPCのスケジュール

- 2012年10月に、CPCを利用できるEspacenetデモバージョンがリリース予定。
- 2013年1月より、正式にCPCが運用予定。
- 既発行のUS特許には、既にEPOがECLAを付与済みのため、ECLA⇒CPCの機械的変換で足りると思われる。
- 中国もCPCを導入？

CHC（共通ハイブリッド分類）

- 五大特許庁が共通に用いる分類を策定し、IPCに導入することにより、IPCを細分化。
- 五庁間のワークシェアリングを推進。
- 背景には、中国と韓国の出願数増加。
- 共通分類を作成する際には、各庁独自分類から選択する（実際にはCPCまたはFIから）。
- 当初は、ECLAとFIで重複する技術は、いずれか一方を選択する予定だった。

ECLAとFIは併存

ECLA

G01B11/00	Measuring arrangements characterised by the use of optical means (instruments of the types covered by group G01B9/00 per se G01B9/00) [C9511]
G01B11/00D	・[N: for measuring two or more coordinates]
G01B11/00D1	・・[N: coordinate measuring machines]
G01B11/00D1B	・・・[N: feeler heads therefor]

FI

G01B 11/00	Measuring arrangements characterised by the use of optical means (instruments of the types covered by group G 01 B 9/00 per se G 01 B 9/00) [2]
G01B 11/00 A	Measuring positions
G01B 11/00 B	・Axial measuring
G01B 11/00 C	・Measuring positions within orthotomic surface of optical axis e.g. by photoelectric microscope
G01B 11/00 D	・measuring centre positions or eccentricity; centring (G01B11/27 takes precedence)
G01B 11/00 G	Using of interference or refraction
G01B 11/00 H	Using of image pick-up tubes or TV
G01B 11/00 Z	Others

参考資料5. より

IPC (CHC)

G01B11/00	Measuring arrangements characterised by the use of optical means
G01B11/0025	· for measuring two or more coordinates
G01B11/005	· · coordinate measuring machines
G01B11/0075	· · · feeler heads therefor
G01B 11/01	· Measuring positions
G01B 11/0116	· · Axial measuring
G01B 11/0132	· · Measuring positions within orthotomic surface of optical axis e.g. by photoelectric microscope
G01B 11/0149	· · measuring centre positions or eccentricity; centring
G01B 11/0166	· Using of interference or refraction
G01B 11/0184	· Using of image pick-up tubes or TV

ECLAとFIは無理に統合しない

ECLAベース

FIベース

参考資料5．より

予想される分類プロセス

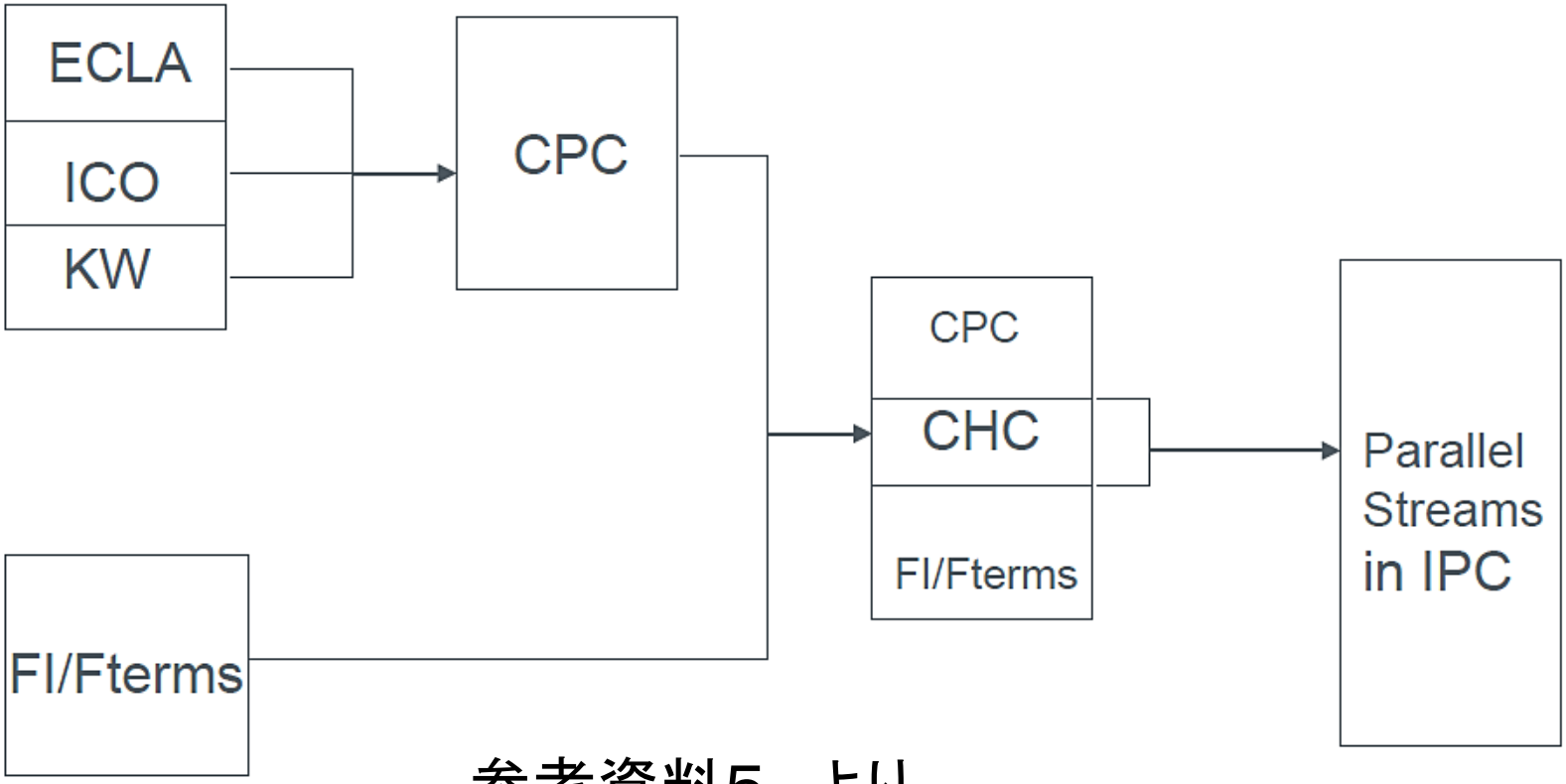

参考資料5. より

5. 新興国特許庁検索サイトの紹介

- (1)中国（SIPO）
- (2)インド（IPAIRS）
- (3)ロシア
- (4)ブラジル
- (5)韓国（KIPRIS）
- (6)台湾（TWPAT）
- (7)その他新興国

中国(SIPO)中国語
http://www.sipo.gov.cn/zljs/

中国(SIPO)英語

http://59.151.93.237/sipo_EN/search/tabSearch.do?method=init

SIPO

STATE INTELLECTUAL PROPERTY OFFICE OF THE P.R.C

SITE SEARCH

Home | About sipo | News | Law&policy | Special topic

Home -> News -> IPR Special

SORT BY: Publication Number | ASC | Help

PLEASE CHOOSE DATABASE: ☑ Invention ☑ Utility Model

China patent machine translation system(CPMT) is open!

A.Publication Number		B.Publication Date	
C.Application Number		D.Application Date	
E.Title		F.Abstract	
G.IPC		H.Applicant	
I.Inventor		J.Patent Agent	
K.Patent Agency Code		L.Priority	
M.Province/Country Code			

COMBINATION SEARCH: × + - ( )

Search | Clear

Patent Search

Title

Search

Patent Search

Statistics

Patent Application

Patent Examination

SIPO 法律状態検索

http://search.sipo.gov.cn/sipo/zljs/searchflzt.jsp

SIPO 中华人民共和国国家知识产权局
STATE INTELLECTUAL PROPERTY OFFICE OF P.R.C

中文简体 | 中文繁体 | ENGLISH | 内部邮箱

站内 搜索

政务: 概况 信息公开 新闻发布 专利代理管理 政策法规 国际合作 专利管理 执法维权

服务: 专利申请指南 统计信息 文献服务 图书期刊 信息产品 知识产权报电子版

互动: 在线访谈 调查问卷 图文直播 咨询台 局领导信箱 视频点播 教育培训

资讯: 要闻 媒体聚焦 动态信息 案例报道 言论

专利申请指南

申请 前 审查 中 授权 后

专利检索

申请（专利）号

搜索 高级搜索

其他检索

集成电路布图设计检索

国外及港澳台专利检索

专题数据库检索

法律状态检索 ▸ 您现在的位置： 首页>法律状态检索

法律状态检索

申请（专利）号		例：91231422
法律状态公告日		例：2003.1.22
法律状态		例：授权

确定 清除

版权声明

本检索系统提供1985年至今公告的中国专利法律状态信息。该法律状态信息是国家知识产权局根据专利法和实施细则的规定在出版的发明专利公报、实用新型专利公报和外观设计专利公报上公开和公告的法律状态信息，主要有：实质审查请求的生效、专利权的无效宣告，专利权的终止，权利的恢复，专利申请权、专利权的转移，专利实施许可合同的备案，专利权的质押、保全及其解除，著录事项变更、通知事项等。

由于专利申请（专利）的法律状态发生变化时，专利公报的公布及检索系统登录信息必然存在滞后性的原因，本检索系统的法律状态信息仅供参考，即时准确的法律状态信息应以国家知识产权局出具的专利登记簿记载的内容为准，须到国家知识产权局办理专利登记簿副本。直接使用本检索系统的法律状态信息引发的各类问题由使用者承担责任。 特此声明。

中国CNIPR（最も利用されている中国DB）

http://search.cnipr.com/pages!tableSearch.action
http://english.cnipr.com/

英語版は、
残念ながら
有料化

最近日本語UIも
用意された

インド(IPARIS)

http://124.124.193.245/patentsearch/search/index.aspx

INTELLECTUAL PROPERTY INDIA
PATENTS | DESIGNS | GEOGRAPHICAL INDICATIONS

सत्यमेव जयते
GOVERNMENT OF INDIA

Controller General of Patents Designs and Trademarks
Department of Industrial Policy and Promotions
Ministry of Commerce and Industry

Patent Search Engine Help

Welcome to IPAIRS Version 2.0

Granted Patents | Published Applications | Application Status | Agent Register

Granted Patents

Submit

NOT SELECTED
NOT SELECTED
TITLE OF INVENTION
ABSTRACT TEXT
APPLICATION NUMBER
APPLICANT ADDRESS
NAME OF GRANTEE
PATENT NUMBER
DATE OF FILING(NATIONAL)
INVENTOR NAME
INVENTOR ADDRESS
JOURNAL NUMBER(U/S 43(2))
DATE OF GRANT
PUBLICATION DATE
INTER. CLASS. CODE(IPC)
PCT INT. APPL. NUMBER

Containing | AND

今年4月に
大幅リニューアル

ロシア

http://www.fips.ru/cdfi/fips2009.dll/login

ФГУ ФИПС

ФЕДЕРАЛЬНАЯ СЛУЖБА ПО ИНТЕЛЛЕКТУАЛЬНОЙ СОБСТВЕННОСТИ, ПАТЕНТАМ И ТОВАРНЫМ ЗНАКАМ

Выбор БД для поиска

- ВЫБОР БД ДЛЯ ПОИСКА
- ПОИСК
- НАЙДЕННЫЕ ДОКУМЕНТЫ
- ДОКУМЕНТ
- НАСТРОЙКИ
- СТАТИСТИКА
- ВЫХОД

Патентные документы РФ (рус.)

Патентные документы РФ (анг.)

Международная патентная классификация

Российские товарные знаки

Международная классификация товаров и услуг

Российские промышленные образцы

Международная классификация промышленных образцов

メニューはロシア語だが、コンテンツには英文あり

参考資料6. にロシア語メニューの解説あり。

Примечания

Данная страница предназначена для выбора библиотек (баз данных), в которых будет проводиться поиск. Библиоте
подчеркнуты и выделены жирным шрифтом. Для просмотра доступных библиотек необходимо нажать на название соот
отметить их "галочкой". Если в группе содержится только одна библиотека, то она отмечается автоматически. Первона
в ней будут запоминаться.

Если у Вас несколько имен пользователей/паролей, то они все считаются равнозначными.

ブラジル

http://pesquisa.inpi.gov.br/MarcaPatente/jsp/patentes/patenteSearchAvancado.jsp

Industrial

GOVERNO FEDERAL BRASIL PAÍS RICO É PAÍS SEM POBREZA

Consulta à Base de Dados do INPI

[Pesquisa Base Marcas | Pesquisa Base Desenhos | Ajuda?]

» Consultar por: **Base Patentes** | Pesquisa Básica | Finalizar Sessão

Forneça abaixo as chaves de pesquisa desejadas. *Evite o uso de frases ou palavras genéricas.*

PESQUISA AVANÇADA

(21) Nº do Pedido :		*Ex: PI0101161-8; MU6900960-0; MI5500233-1; C10201935-3.*
(22) Data Depósito :	a	*dd/mm/aaaa" Ex: 10/10/2001.*
(31) Nº da Prioridade :		*Ex: 392.176*
(32) Data da Prioridade :	a	*dd/mm/aaaa" Ex: 10/10/2001*
(33) País da Prioridade:	« Clique e escolha »	
(51) Classificação :		*Ex: G06F 13/00.*
(54) Título :		*Ex: resfriamento and (liquido or agua) and not cruzado.*
(57) Resumo :		*Ex: milho and herbicida and plantas and not glifosato; carro prox(6) porta.*
(86) Número do Depósito Pct:		*Ex: US9308239.*
(71/73) Nome do Depositante :		*Ex: petrobras or (petroleo and brasileiro)*
(72) Nome Inventor :		*Ex: "Antônio Cláudio Corrêa"*
Nº de Processos por Página :	20	pesquisar » limpar

メニューも
コンテンツも
ポルトガル語

韓国

http://detseng.kipris.or.kr/ndetsen/loin1000a.do?method=loginDG&searchType=A

KIPRIS Korea Intellectual Property Rights Information Service

HOME | SIGN IN | SIGN UP | FAQ | Q&A | SITEMAP | CONTACT US | KOREAN

Patent | Design | Trademark | KPA | K2E-PAT | Search Guide | Other Service | Reference | CONTACT US

Design > Advanced Search | Statistics Open Pub. Total. 32,231 | Help | Suggestion | Search Mask | Quick Menu

Setting Search Field | View Save Query | View Myfolder | Eng-Kor

Trademark Type

- [x] Similar design
- [x] Part of the design
- [x] Etc(single,basic,whole design)

Administrative Status (Select All / Deselect All)

- [x] Unexamined
- [x] Rejected
- [x] Expired
- [x] Withdrawn
- [x] Publication
- [x] Registered
- [x] Invalidated
- [x] Abandoned

Free Search		and	ex) Cellular*phone Syntax Search : "cellular phone"
Indication of Product(IT)		and	ex) Car+Audio
Design Code(DC)		and	ex) H33192
Application Number(AN)		and	ex) 3020020011150, 30-?-11150
Registration Number(RN)		and	ex) 3003689260000, 3003680630001
Publication Number(PN)		and	ex) 3020050000743, 3019980040201
Open publication No.(ON)		and	ex) 3020040000187, 3020040000135
Priority No.(PRN)		and	ex) 2004301039792, DM, 065306
Application Date(AD)		and	ex) 20030101~20030131
Registration Date(RD)		and	ex) 20030101~20030131

KPAは英語抄録データベース

英単語を入力すると、ハングルに機械翻訳されて検索される

台湾

http://twpat.tipo.gov.tw/

INTELLECTUAL PROPERTY OFFICE
MOEA, R.O.C

Taiwan patent Search

Chinese

Home | Classification | Patent Search |

■ **Boolean Search** Help

Patent Type: ☑ Granted Inventions ☑ Utility Models ☑ Designs ☑ Published Applications

Applicant: ☐ Individual ☐ Company

Any word :

Clear | And | Or | Not | (|)

AND @ Any field
AND @
AND @
AND Issued/Publication Date =

Any field
Patent/Publication No.
Title
Application No.
Inventor
Applicant
IPC
LOC
Abstract

Search | Clear | Sample

Field display for lists: ☑ Patent/Publication No. ☑ Issued/Publication Date ☑ Application Number ☑ Full Image ☑ IPC ☑ LOC ☑ Image

Field display for tables: (Publication Number+Publication Date+Title)

Field display: lists Plural: off Records per page: 10 Tables per page : 3 P

English

密碼: 登入 開新帳號 查詢密碼

分類瀏覽 | 專利檢索 | 案件狀態查詢 | 權利異動查詢 | 積體電路電路布局 |

類型: ☑ 公開公報 ☑ 專利公報

運算元符號來組合條件

@ 專利編號
專利編號
專利名稱
申請號
發明人
專利權人
摘要
專利範圍
發明/創作說明

AND
AND 公開/公告日 = 年 年 月 日
AND 國際分類號IPC =
AND 國際工業設計分類號LOC =

查 詢 | 清 除 | 再檢索 | 檢索條件範例

前次檢索條件: 前次檢索條件:

條列式簡目欄位: ☑ 專利編號 ☑ 公告/公開日 ☑ 申請號 ☑ 專利名稱 ☐ 證書號 ☐ 申請日 ☐ 國際分類號 ☐ 設計分類號 ☐ 公報卷期 ☐ 發明人 ☐ 申請人 ☐ 代理人 ☐ 優先權 ☐ 新型技術報告完成時間(最新版) ☐ 引證資料 ☐ 摘要 ☐ 簡圖 ☑ 原件影像

全選 | 全不選

表格式簡目欄位: (公開/公告號+公開/公告日+申請號+專利名稱+申請人+圖式)

簡目顯示格式: 條列式 英文單複數: 關閉 每頁顯示筆數: 10 表格式每列筆數: 3

その他新興国

- タイ

http://110.164.177.243/DIPSearch/PatentSearch/SearchComplex.aspx

- ベトナム

http://iplib.noip.gov.vn/WebUI/WSearchPAT.php

- インドネシア（最近リニューアル）

http://119.252.174.26/psearch

- イスラエル

http://www.ilpatsearch.justice.gov.il/UI/AdvancedSearch.aspx

- WIPO/Espacenet

http://patentscope.wipo.int/search/en/search.jsf
http://worldwide.espacenet.com/

新興国特許庁検索サイトまとめ

- 英語要約や特許番号による簡単な検索用。
- 調査は現地語のわかる方に依頼すれば、ある程度は可能。
  しかし、データの収録率が高くない場合もあり、調査して情報が見つからなくても、特許や出願が存在することもある。
- 複数のデータベースを使い分ける、IPC、キーワード、出願人の検索を併用するなどして、多面的に調査する必要がある。

参考資料

１．特許庁　平成23年度知的財産権制度説明会（初心者向け）テキスト

２．特許庁　平成23年度知的財産権制度説明会（実務者向け）テキスト

３．塚原朋一　「同一技術分野論は終焉を迎えるかー特許の進歩性判断における新しい動きを思うー」 特許研究第51号
http://www.inpit.go.jp/jinzai/study/study00005.html

４．EPO　CPCサイト
http://www.cooperativepatentclassification.org/publications.html

５．Japio　共同特許分類までの道のり
http://www.japio.or.jp/fair/files/2011/2011epo02.pdf

６．特許庁　ロシア特許制度セミナー　「ロシア特許文献の検索方法（仮訳）」
http://www.jpo.go.jp/torikumi/kokusai/kokusai2/RussiaSeminar_haifu.htm

ご清聴ありがとうございました。