2012/9/14
PA会 新人研修セミナー
特許情報調査

角田特許事務所
弁理士　角田　朗

目次

1. 特許分類の説明
2. キーワードの選択方法
3. 調査の実例
4. 新興国特許庁検索サイトの紹介
5. 質疑応答

3.3 侵害予防調査の注意点

- 原則として、製品全体だけでなく、部品やモジュールなど製品の一部も調査する。

（例）　自社製品がa+b+c

上位概念

自社製品（イ号）

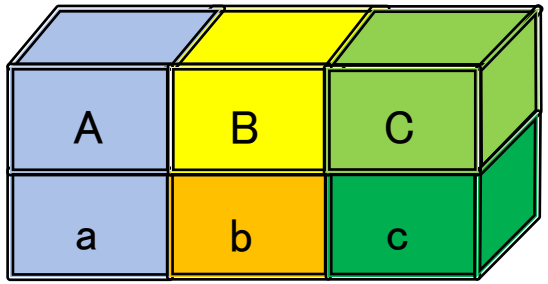

- 原則論：a、a+b、A+B+C等、構成要件の一部や上位概念がクレームに記載されているものも含めて検索。（利用関係）

- 実際の検索対象は、a+b+c、a+b、a+c、b+c、A+b+c、a+B+c、a+b+C程度とする。
- クレームにa+b+c+d+eなどが記載されたものも検索されるが、通常はノイズとなる。
- 分類やキーワードの上位化は一階層程度にとどめる。基本特許は出願人や発明者から探す。
- 他社から購入した部品や、明らかに公知の技術は、調査範囲から除くことが多い。

- まだ製造販売を始めていない場合は、検索対象を出願係属中と権利存続中（生きているもの）に限定する。
  ただし、外国特許データベースには生死情報が十分に収録されていない場合も多く、死んでいるものを含んだ検索となることが多い。
- **侵害予防調査では、どのような内容を調査・抽出範囲外とするかが重要。**

3.4 侵害予防調査の実例

- 侵害予防調査の対象

＜イ号＞

上面、下面および側面に切り込みを入れた餅

【課題】きれいに整った外観に焼くことができ、焼いて調理した後にきれいに分割することができ、さらに、調理する前の分割のしやすさを考慮した切り餅を提供する。

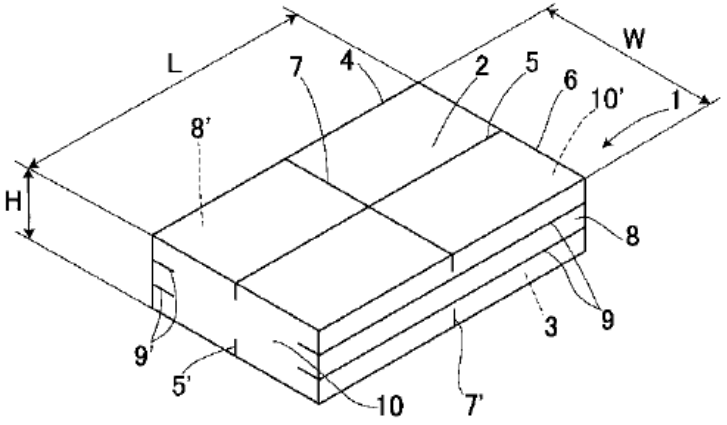

特開2005-34079

予備検索で特許分類を見つける

前記89件の検索により、以下の特許分類が見つかる。

- IPC/FI　A23L1/10
  ・穀類誘導製品を含有するもの
- FI　A23L1/10,102　・・餅
- Fターム　4B023LE23　・餅
  4B023LE24　・・鏡餅

出願日が1992年5月23日以降で、出願係属中および権利存続中の特許・実案（出願）について、各分類の件数を調べる。

件数を確認

NRI サイバーパテントデスク
個人SDI
検索サービス
文献番号照会
各種サービス
設定・管理
メンテナンス
JP
海外
複合検索
概念検索
評価検索
意匠
技報
JP 複合検索
高度検索
簡易検索
保存式を利用
公報発行・更新情報
検索履歴
利用
ID
種別
S1
複合
対象文献
特許＋実用新案 （公開系＋登録系）
詳細指定を閉じる
公開特許(A)
特許公報(B9)
登録実用新案(U9)
実用新案登録(Y9)
技報(G)
公表特許(T)
公告特許(B)
公開実用新案(U)
公告実用新案(Y)
再公表(S)
公表実用新案(TU)
再公表実用新案(SU)
No.
検索項目
キーワード
件数
1 IPC(最新) A23L1/10 逆引 10,844
2 出願日 19920523: 7,065,553
3 生死情報(最新) ○ 3,101,851
4 出願日
行追加
履歴演算 入力例:(S1+S
論理式: 1*2*3
検索
検索結果: 2137 件
一覧
公報連続
公報めくり
経過情報
ダウンロード
分析
その他

S1:IPC=A23L1/10　　2,137件

S2:FI　=A23L1/10　　2,136件

S3:FI　=A23L1/10,102　　194件

S4:FT =4B023LE23^　　195件

「^」はNRIデータベースで下位分類を含む検索

＜検索方針＞

S3+S4はそのまま全てチェック。S1+S2にはキーワードをかける。

S5：名称+要約+請求項

＝(切り込み+切りこみ+切込+スリット+溝)

209,886件

S6：名称+要約+請求項

＝(餅+米製品+米穀製品)　　561件

S7：本文全文

＝[(餅+モチ)＊(切り+切込+スリット+溝)]A10

230件

A10はキーワードが順不同で10文字以内に並んでいるものを近接演算する

検索式

＜餅に関するFI・Fターム＞

①　S3＋S4

＜穀類誘導製品×切り込み＞

②　(S1＋S2)×S5

＜餅・米製品×切り込み＞

③　S6×S5

＜切り餅＞

④　S7

論理和　①＋②＋③＋④　合計:560件

3.5 検索式作成時の注意点

理想　　大振りすると外れる　　検索式は複数作る

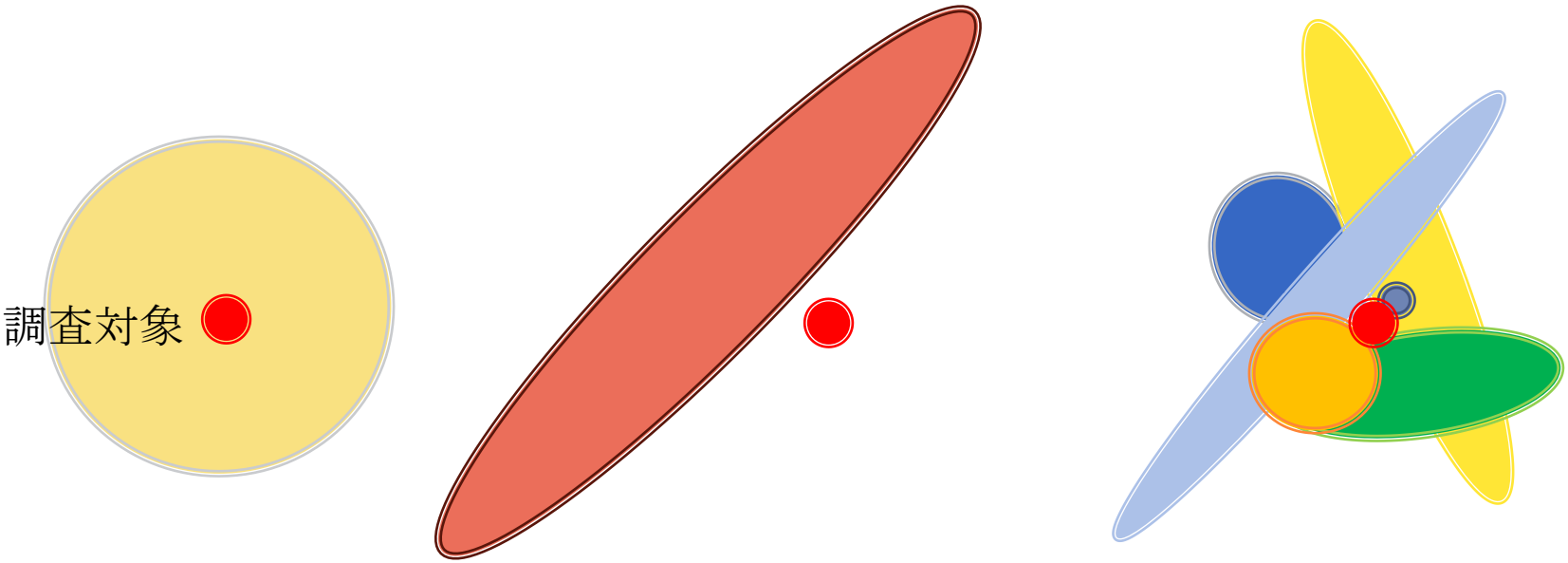

※$(0.7)^6 = 0.12$。　100%でないものをかけて行くと、調査漏れが指数関数的に増加。AND演算は5乗まで。

調査結果

- 560件スクリーニングの結果、
  特許第4111382号と、
  特許第3817255号が見つかる。

- 特許第4111382号の請求項と、
  イ号を対比する。

(19)日本国特許庁(JP)　(12)特　許　公　報(B2)　(11)特許番号

特許第3817255号

(45)発行日　平成18年9月6日(2006.9.6)　(24)登録日　平成18年6月16

(51)Int.Cl.　F I

A23L 1/10 (2006.01)　A23L 1/10 102

請求項の数 1

(21)出願番号　特願2005-223022(P2005-223022)
(22)出願日　平成17年8月1日(2005.8.1)
(62)分割の表示　特願2002-318601(P2002-318601)の分割
原出願日　平成14年10月31日(2002.10.31)
(65)公開番号　特開2005-323614(P2005-323614A)
(43)公開日　平成17年11月24日(2005.11.24)
審査請求日　平成17年10月31日(2005.10.31)

(73)特許権者　593201958
越後製菓株式会社
新潟県長岡市呉服町１丁目４
(74)代理人　100091373
弁理士　吉井　剛
(74)代理人　100097065
弁理士　吉井　雅栄
(72)発明者　星野　一郎
新潟県長岡市呉服町１丁目４
製菓株式会社内

審査官　村上　騎見高

(56)参考文献　特開２００４－０９７０６
)

最

(54)【発明の名称】餅

(57)【特許請求の範囲】
【請求項１】
焼き網に載置して焼き上げて食する丸餅などの輪郭形状が円形の小片餅体の
は平坦上面ではなくこの小片餅体の上側表面部の周辺傾斜面である側周表面に
縁に沿う方向を周方向としてこの周方向に長さを有する一若しくは複数の切り
溝部を設け、この切り込み部又は溝部は、この輪郭縁に沿う方向を周方向とし
向に一周連続させて丸環状とした切り込み部又は溝部として、または対向二箇
に連続して形成した切り込み部又は溝部であって前後で側周表面への切り込み
るようにして対向刃板に対して小片餅体を相対移動することで形成した切り込
部として、焼き上げるに際して前記切り込み部又は溝部の上側が下側に対して
ように膨化変形することで膨化による外部への噴き出しを抑制するように構成
特徴とする餅。

(19)日本国特許庁(JP)　(12)特　許　公　報(B2)　(11)特許番号

特許第4111382号
(P4111382)

(45)発行日　平成20年7月2日(2008.7.2)　(24)登録日　平成20年4月18日(2008.4.18)

(51)Int.Cl.　F I

A23L 1/10 (2006.01)　A23L 1/10 102

請求項の数 2　(全 7 頁)

(21)出願番号　特願2002-318601(P2002-318601)
(22)出願日　平成14年10月31日(2002.10.31)
(65)公開番号　特開2004-147598(P2004-147598A)
(43)公開日　平成16年5月27日(2004.5.27)
審査請求日　平成15年8月6日(2003.8.6)
審判番号　不服2006-3586(P2006-3586/J1)
審判請求日　平成18年2月27日(2006.2.27)

(73)特許権者　593201958
越後製菓株式会社
新潟県長岡市呉服町１丁目４番地５
(74)代理人　100091373
弁理士　吉井　剛
(74)代理人　100097065
弁理士　吉井　雅栄
(72)発明者　星野　一郎
新潟県長岡市呉服町１丁目４番地５　越後
製菓株式会社内

合議体
審判長　西川　和子
審判官　井上　彌一
審判官　橋本　栄和

最終頁に続く

(54)【発明の名称】餅

(57)【特許請求の範囲】
【請求項１】
焼き網に載置して焼き上げて食する輪郭形状が方形の小片餅体である切餅の載置底面又は平坦上面ではなくこの小片餅体の上側表面部の立直側面である側周表面に、この立直側面に沿う方向を周方向としてこの周方向に長さを有する一若しくは複数の切り込み部又は溝部を設け、この切り込み部又は溝部は、この立直側面に沿う方向を周方向としてこの周方向に一周連続させて角環状とした若しくは前記立直側面である側周表面の対向二側面に形成した切り込み部又は溝部として、焼き上げるに際して前記切り込み部又は溝部の上側が下側に対して持ち上がり、最中やサンドウイッチのように上下の焼板状部の間に膨化した中身がサンドされている状態に膨化変形することで膨化による外部への噴き出しを抑制するように構成したことを特徴とする餅。
【請求項２】
焼き網に載置して焼き上げて食する輪郭形状が方形の小片餅体である切餅の載置底面又は平坦上面ではなくこの小片餅体の上側表面部の立直側面である側周表面に、この立直側面に沿う方向を周方向としてこの周方向に一周連続させて角環状の切り込み部又は溝部を設けたことを特徴とする請求項1記載の餅。

調査結果とイ号の対比

	特許第4111382号　請求項1	イ号
A	焼き網に載置して焼き上げて食する輪郭形状が方形の小片餅体である切餅の	○
B	載置底面又は平坦上面ではなくこの小片餅体の上側表面部の立直側面である側周表面に、この立直側面に沿う方向を周方向としてこの周方向に長さを有する一若しくは複数の切り込み部又は溝部を設け、	△
C	この切り込み部又は溝部は、この立直側面に沿う方向を周方向としてこの周方向に一周連続させて角環状とした若しくは前記立直側面である側周表面の対向二側面に形成した切り込み部又は溝部として、	○
D	焼き上げるに際して前記切り込み部又は溝部の上側が下側に対して持ち上がり、最中やサンドウイッチのように上下の焼板状部の間に膨化した中身がサンドされている状態に膨化変形することで膨化による外部への噴き出しを抑制するように構成した	○
E	ことを特徴とする餅。	○

3.6 スクリーニング時の注意点

- 物の形状など構造系は、母集合を大きめに取り、図面中心に見る。
- 電気分野・化学分野では要約や明細書の課題・効果でスクリーニングすると、上手く行くことも多い。
- 化学構造やソフトウェアなどは、スクリーニング時にも明細書を読み込む必要性が高いため、件数を絞り気味にする。
- 以前よりも均等侵害が認められる事件が増えた（参考資料4.「知財高裁における均等侵害論のルネッサンス」）。均等の可能性を考慮し、構成要件を完全に充足しなくても、思想が共通するものは残す。

3.7 進歩性の論理づけを考慮した検索例

A) キャスター付き台車ユニットに椅子ユニットを分離自在に載置した入浴介護用車椅子であって、

B) 椅子フレームに設けた座部に背もたれ部および足置部を傾動自在かつ複数角度で固定自在に夫々設けると共に、

C) 背もたれ部に頭支持部を傾動自在かつ複数角度で固定自在に設けた

D) ことを特徴とする入浴介護用車椅子。

特開2005-334220

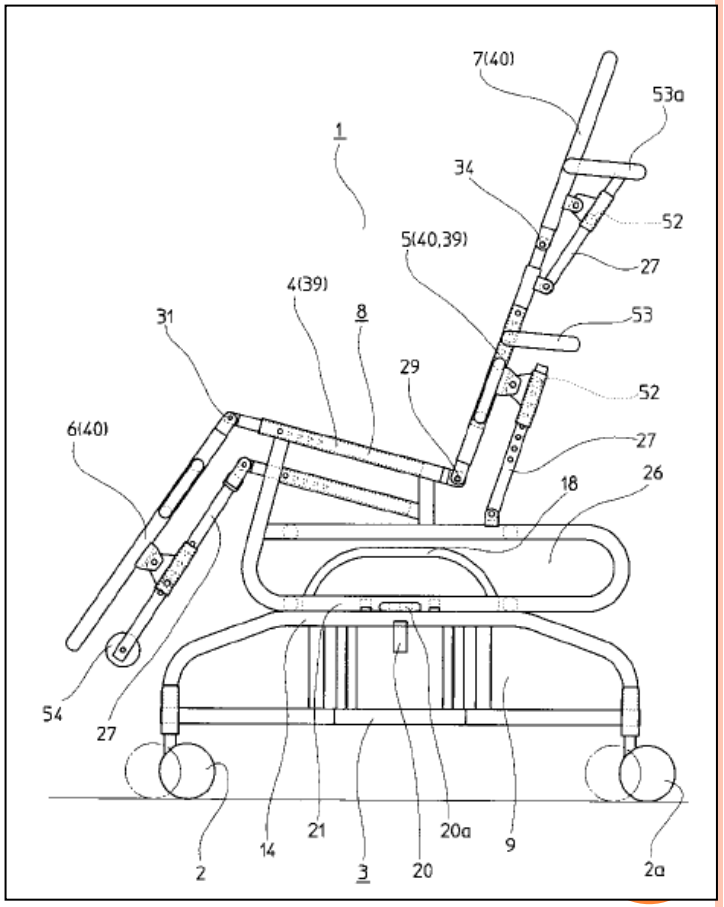

進歩性の審査基準　論理づけ

(1)引用発明の内容中の示唆
(2)作用、機能の共通性
(3)課題の共通性

(4)技術分野の関連性
(5)最適材料の選択・設計変更、
　単なる寄せ集め

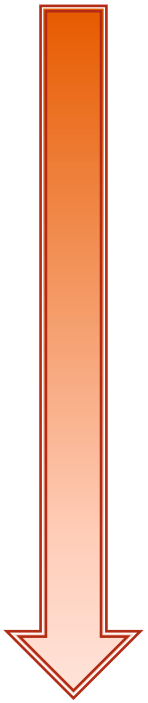

強い

弱い

(4)は論理づけの根拠となるとは限らない。
参考資料5.「同一技術分野論は終焉を迎えるか」

＜参考＞USの非自明性／EPの進歩性

- **US：グラハムテスト/Flexible基準TSMテスト**
  TSM：先行技術文献に何らかの教示（Teaching）・示唆（Suggestion）・動機（Motivation）があったかを調べる。後知恵排除が目的。

- **EP：課題解決アプローチ**
  (1) もっとも近い先行技術の特定
  (2) 客観的な技術的課題の特定
  (3) Would-Couldアプローチ
  (4) 先行技術の組み合わせ

4C094	医療用入浴、洗浄装置	福祉・サービス機器
	A61H33/00-37/00@Z	

観点	Fターム										FI適用範囲
AA	AA00	AA01	AA02	AA03	AA04	AA05	AA06	AA07	AA08	AA09	AA10	A61H33/00-37/00
	人体の浴用部位	・全身又は頭部を除く全身	・手又は足	・・指又は指間部	・顔(含む耳)	・・眼	・・鼻	・腰部(含む座浴体位)	・性器(含む泌尿器)	・肛門及びその周辺部	・その他	
BA	BA00	BA01	BA02	BA03			BA06		BA08			
	浴室(形態，構造，含むサウナ室)	・形態	・・かまぼこ型，円筒型等	・・組立て，折りたたみ型等			・材質		・隣接する室を有する(例，シャワー室)			
		BA11	BA12	BA13		BA15	BA16		BA18	BA19		
		・外装部に特徴を有するもの	・・出入口，ドア等(例，安全，密閉，段差)	・・色彩又は防湿		・内装部に特徴を有するもの	・・浴槽を有さないもの(浴槽はBB00で)		・・熱源発生装置を有するもの(含む加温)	・・接続口(連結，通風等)を有するもの		
		BA21		BA23	BA24	BA25	BA26	BA27	BA28		BA30	
		・・付帯設備の位置(上面，腰掛け下等)		・・排液又は排気設備	・・・通風循環(含む強制)	・・天井，壁面，床面等	・・・断熱，防水，除湿等	・・腰掛け，寝床，等を有するもの	・・・傾斜，移動するもの		・その他	
BB	BB00	BB01	BB02	BB03	BB04		BB06	BB07	BB08	BB09	BB10	
	浴槽(構造又は形態)	・構造又は形態	・・複数の浴槽(例，大槽中に小槽を有する)(図面)	・・腰掛け又は段差を有するもの(図面)	・・一部分で開閉するもの(含む接合部密閉)(図面)		・・浴槽全体が上下動するもの(図面)	・・浴槽底のみ(又は担架)が上下動するもの(図面)	・・・背もたれし，揺動又は傾動するもの(図面)	・・折りたたみ又は組立て可能なもの(図面)	・・支持棒，保持枠，固定板等を有するもの(図面)	
		BB11	BB12		BB14	BB15	BB16	BB17	BB18		BB20	
		・・衣服又は袋状で留め具開閉の可能なもの(図面)	・・寝台，担架，マット等に湯が入るもの(図面)		・付帯設備を有するもの	・・環流又は加温が可能なもの(図面)	・・シャワー又はマッサージ機構を有するもの(図面)	・・便器又は排泄用穴(孔)を有するもの(図面)	・・サウナ浴への転用可能なもの(排水の上で)(図面)		・その他	
BC	BC00	BC01	BC02		BC04	BC05			BC08	BC09		
	付属品(含む取付け，取替え品等)	・浴槽，装置等を覆うもの(ふた，布，板等)	・・カバーシート(含む頭部を出せるもの)		・敷物，マット，敷布等	・・防水(マット，シーツ，布)			・収納又は置き台	・・容器，口蓋，ケース等		
		BC11	BC12			BC15	BC16	BC17	BC18			
		・通水路を有する棒，管，筒等	・・ビデ用口金，シャワー用口金，噴射口等			・入浴時に使う用具又は用品	・・帽子，手袋，枕，マスク等	・・・冷却可能なもの	・・洗剤，リンス剤，入浴剤，薬剤等			
		BC21	BC22		BC24	BC25		BC27	BC28		BC30	
		・・ボンベ(気体用容器)	・・・酸素		・・小浴槽，たらい，小湯おけ，小湯船等	・・踏み台，腰掛け台，登り足台等		・娯楽設備を有するもの	・・音響，映像，活字本等		・その他	
CC	CC00	CC01	CC02	CC03	CC04	CC05		CC07	CC08	CC09		
	浴室又は浴槽への出入り手段	・出入り不自由な人用(含む義護，介護)	・・寝台，担架，いす等の動くもの	・・・回転，滑り，昇降又は移動するもの	・・・たて又は横に折れ，割れ，曲る，開く等	・・・移乗台を使用するもの		・・入浴時の姿勢	・・・横たえたままで入るもの	・・・・頭部高く足部を低く入るもの		
		CC11	CC12	CC13		CC15		CC17			CC20	
		・浴室又は浴槽移動装置(含む相互移動)	・・身体の一部が入るもの	・・洗い台又は清拭(せいしき)台の入るもの		・転倒，落下，火傷等を防止するもの		・時間，温度，パターン，回数等を知らせる			・その他	

DD	DD00	DD01	DD02	DD03	DD04		DD06		DD08	DD09	
	浴用物質(流体又は媒体)	・気体状のもの	・・酸素を含むもの	・・・富酸素空気(含む調整)	・・・フィトンチッド入り又は芳香性ガス入り		・・炭酸ガス(含む気泡)		・・蒸気(スチーム)	・・・湿った蒸気(含む湯合流，ミスト，霧状)	
		DD11	DD12		DD14	DD15		DD17		DD19	
		・液状のもの	・・水(含む冷却水，イオン水)		・・湯(含む熱湯)	・・・洗浄剤，リンス剤(すすぎ用)等を含む		・・・入浴用剤，薬剤，薬草等を含むもの		・・・浮力(比重調整)をつけたもの	
		DD21	DD22			DD25					
		・固体，泥状(スラリー)のもの	・・砂，泥，海藻等			・・人工粒又は泥状(金属，セラミ，プラ物等)					
		DD31	DD32		DD34	DD35		DD37	DD38		DD40
		・物理的媒体	・・電磁気，静電気，磁石等		・・光，輻射熱，放射線等	・・・遠赤外線		・・音波又は振動	・・・超音波		・その他
EE	EE00	EE01	EE02	EE03	EE04	EE05	EE06	EE07	EE08	EE09	
	浴用媒体供給加工手段	・気体発生装置を使用するもの	・・蒸気(例，水蒸気)	・・・湿っているもの(水分を多く含む)	・・・・水滴発生を防止しているもの	・・・循環を良くする(含む強制循環)	・・・消毒又は殺菌に使うもの	・・・・薬剤又は香料を含むもの(森林浴)	・・・噴射に使うもの(例，環状，複数ノズル)	・・・他の装置と併用したもの(例，熱交換機)	
		EE11	EE12	EE13	EE14		EE16	EE17	EE18		EE20
		・・空気	・・・加温送風	・・・・遠赤外線による加温(含む赤外線)	・・・乾燥用(含む除湿したもの)		・液体又は気体を使用する装置	・・水	・・・冷却するもの		・・湯(含む熱湯)
		EE21	EE22		EE24	EE25	EE26	EE27		EE29	
		・・・温度差(複数の)があるもの	・・・空気を混合するもの		・・・入浴用剤又は薬剤を入れたもの	・・・洗剤又はリンス剤を入れたもの	・・・水と湯が交互に出るもの	・・・強弱又は乱流で摩擦するもの(含む洗浄)		・・パラフィン	
		EE31	EE32	EE33	EE34	EE35	EE36	EE37	EE38		EE40
		・物理的作用発生装置を使用するもの	・・遠赤外線発生装置(含む赤外線)	・・超音波又は振動発生装置	・供給加工装置本体	・・防熱又は断熱をするもの	・・排気又は排液機能を有するもの	・・複数の洗浄槽を有するもの	・・撥水，防水等の密閉構造を有するもの		・その他
FF	FF00	FF01	FF02	FF03		FF05	FF06	FF07		FF09	
	制御，伝達装置	・計量制御	・・温度制御	・・・過熱防止		・・圧力制御	・・・圧力ブロー弁(バルブ)	・・・蒸気絞り弁(バルブ)		・・流量又は水位	
		FF11	FF12	FF13		FF15	FF16	FF17	FF18		FF20
		・・・切換え弁(含む電磁弁)	・・・フロート弁，針弁等	・・・サイフォン管(逆U字形管路)		・・時間	・・・On／Offスイッチ(おんおふ制御)	・安全又は警報装置	・表示又は伝達装置		・その他
GG	GG00	GG01	GG02	GG03	GG04	GG05	GG06	GG07	GG08	GG09	
	入浴又は洗浄の目的又は効果	・治療(××病用，不自由体用寝たきり用)	・・介助(養護，介護等)するもの	・・健康増進(含む回復，リハビリ)等	・・発汗を促進するもの(器具又は部位問わず)	・洗浄	・・美容又は理容(例，美顔)	・・清潔又は清拭(せいしき)	・・・患者の姿勢又は位置によるもの	・・・移動，回転，挿入，摩擦等によるもの	
		GG11	GG12	GG13	GG14		GG16	GG17	GG18		GG20
		・安全(例，転倒，火傷等)	・・入浴管理(表示，パターン，監視等)	・簡便，容易，安価等	・・着脱，組立て，省エネルギー，省資源等		・改善又は維持(装置，設備等の)	・・浄化する(流体を)もの	・・接合部又はノズルの保全		・その他

検索に用いる分類

- 関係するFターム

S1:4C094CC02　・・寝台，担架，いす等の動くもの
⇒＜下位分類含める＞

S2:4C094DD14　・・浴用物質が湯（含む熱湯）
⇒＜下位分類含める＞

S3:4C094EE20　・・浴用媒体供給加工手段が湯（含む熱湯）
⇒＜下位分類含める＞

S4:4C094GG02　・・介助（養護，介護等）するもの

検索式の候補:S1×（S2＋S3）×S4

NRI サイバーパテントデスク
個人SDI
検索サービス
文献番号照会
各種サービス
設定・管理
JP
海外
複合検索
概念検索
評価検索
意匠
技報
JP 複合検索
高度検索
簡易検索
保存式を利用
対象文献
特許＋実用新案 （公開系＋登録系）
詳細指定を閉じる
公開特許(A)
特許公報(B9)
登録実用新案(U9)
実用新案登録(Y9)
技報(G)
公表特許(T)
公告特許(B)
公開実用新案(U)
公告実用新案(Y)
再公表(S)
公表実用新案(TU)
再公表実用新案(SU)
No.
検索項目
キーワード
件数
All
1
Fターム(最新)
4C094CC02^*(4C094DD14^+4C094EE20^)*4C094GG02
逆引
589
2
出願日
:20040526
11,613,149
3
生死情報(最新)
4
発明の名称+要約+クレーム
近傍
行追加
論理式:
1*2
検索
検索結果: 513 件
一覧
公報連続
公報めくり
経過情報
ダウンロード

①特開平9-135865が見つかる

【構成】移動自在な台車部(1)と、台車部(1)に分離可能に載置される座席部(2)とからなり、前記座席部(2)は、臀部載部(4)と、臀部載部(4)の前部に回動可能に軸着されるフットレスト(6)と、臀部載部(4)の後部に回動可能に軸着される背もたれ部(7)とからなり、座席部(2)は背もたれ部(7)が傾斜したリクライニング姿勢に変更できる座席調整式車椅子。

【0005】本発明の目的は、上記欠点を解決したものであり、容易な操作で所望のリクライニング姿勢を得ることができる座席調整式の車椅子を提供することにある。

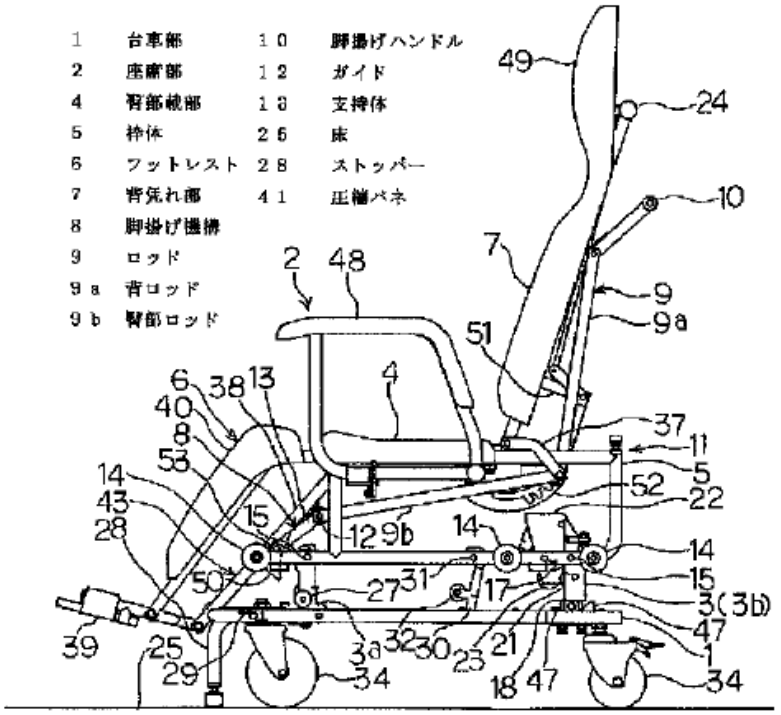

追加の検索

- A61H33/00,310@K
  - ・病弱者用の浴用担架，浴用車椅子

- 上記分類の中から、要約の【課題】や明細書の【発明が解決しようとする課題】中に、「リクライニング」に関係する内容が記載されているものを探す。

NRI サイバーパテントデスク
個人SDI
検索サービス
文献番号照会
各種サービス
設定・管理
JP
海外
複合検索
概念検索
評価検索
意匠
技報
JP 複合検索
高度検索
簡易検索
保存式を利用
対象文献
特許＋実用新案 （公開系＋登録系）
詳細指定を閉じる
公開特許(A)
公表特許(T)
再公表(S)
特許公報(B9)
公告特許(B)
登録実用新案(U9)
公開実用新案(U)
公表実用新案(TU)
再公表実用新案(SU)
実用新案登録(Y9)
公告実用新案(Y)
技報(G)
No.
検索項目
キーワード
件数
1 FI(最新) A61H33/00,310@K 逆引 368
2 要約 リクライニング+リクライン+寝かせ+寝かす 近傍 3,929
3 発明が解決しようとする課題 リクライニング+リクライン+寝かせ+寝かす 近傍 4,894
4 出願日 :20040526 11,613,149
論理式: 1*(2+3)*4
検索
検索結果: 23 件
一覧
公報連続
公報めくり
経過情報
ダウンロード

②特開平11-19158が見つかる

【課題】リクライニング状態にあって入浴者の頭を頭部で支承した状態で洗髪を行う際に、入浴者に対し洗髪を行う上で好ましい姿勢をとらせることができ、介護者による洗髪の作業性を向上させることができる入浴用車椅子を提供する。

【解決手段】座部と該座部の一側に揺動自在に設けられた背部20と該背部20の座部に対し反対側に設けられた頭部23とを有するものであって、頭部23は背部20に対し、揺動自在に支持されるとともに複数の角度位置で固定可能とされている。これにより、リクライニング状態にあって入浴者の頭を頭部23で支承した状態で洗髪を行う際に、頭部23を背部20に対し揺動させて所望の角度位置で固定させることにより、入浴者の頭の角度を所望の角度にする。

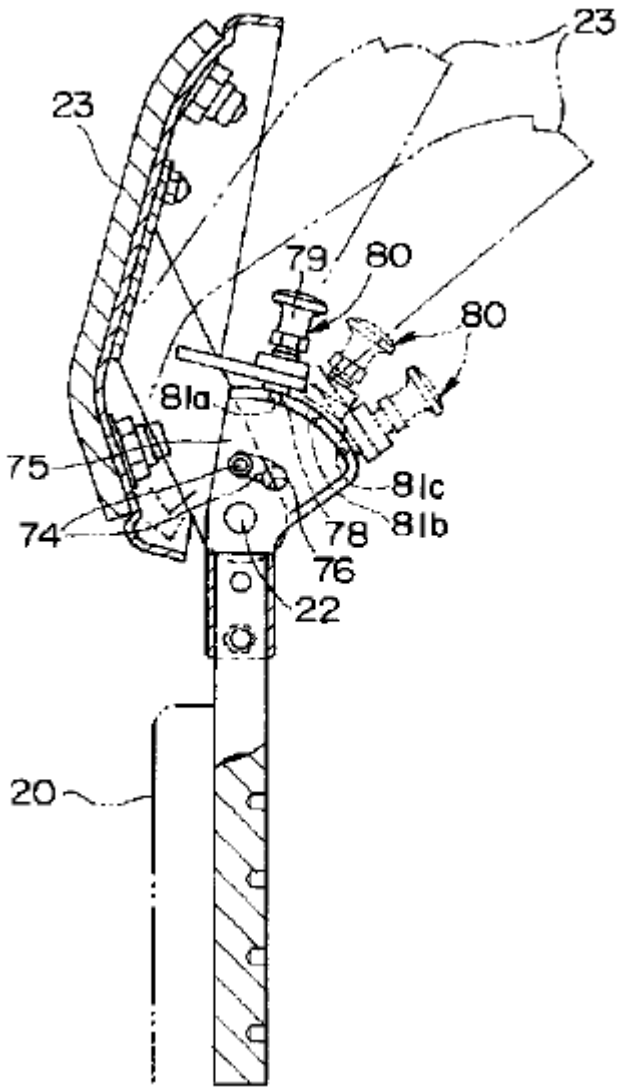

進歩性の否定

(1) ①特開平9-135865には、台車付きの車椅子が開示されている。

(2) ②特開平11-19158には、入浴者の頭を所望の角度にする車椅子が開示されている。

(3) ①と②は、課題が「リクライニング用」で共通。

(4) 技術分野も「車椅子」で同一。

(5) ①と②を組合せることに阻害要因はなく、組合せても顕著な効果がない。

(6) 特開2005-334220の進歩性は否定。

日本の特許公報で見つからない場合

- ✓ USなど英語公報を調査
  ⇒ソフトウェア、通信、バイオなど
- ✓ EP公報を調査（独仏語は機械翻訳DB、欧米の調査会社を活用）⇒自動車、医薬
- ・・・今後はCN公報も
- ✓ 国内外の学術文献を調査
  ⇒半導体、素材、ナノテク、バイオ、通信
- ✓ 技術雑誌を探す
  ⇒ビジネスモデル、ソフトウェア

4. 新興国特許庁検索サイトの紹介

(1)中国
(2)インド(IPAIRS)
(3)韓国(KIPRIS)
(4)台湾(TWPAT)
(5)その他新興国

中国(SIPO)中国語

http://www.sipo.gov.cn/zljs/

中国(SIPO)英語

http://59.151.93.237/sipo_EN/search/tabSearch.do?method=init

SIPO
STATE INTELLECTUAL PROPERTY OFFICE OF THE P.R.C
SITE SEARCH
Home
About sipo
News
Law&policy
Special topic
Patent Search
Title
Search
Home -> News -> IPR Special
Suntech Power（中国企業）の太陽電池
Patent Search
Statistics
Patent Application
Patent Examination
SORT BY: Publication Number ASC Help
PLEASE CHOOSE DATABASE: Invention Utility Model
China patent machine translation system(CPMT) is open!
A.Publication Number
B.Publication Date
C.Application Number
D.Application Date
E.Title solar cell
F.Abstract solar cell
G.IPC
H.Applicant Suntech Power
I.Inventor
J.Patent Agent
K.Patent Agency Code
L.Priority
M.Province/Country Code
COMBINATION SEARCH: × + - ( )
(E+F)*H
Search
Clear

Refine Search: In field [Publication Number] Search [ ] Search within results

All:46 Invention:25 Utility Model:21

SN	Appilcation Number	Title
1	200610076375	A manufacture method of pole for solar cell and its electrochemical deposition device
2	200710188267	Method for electrochemical depositing solar cell metallic electrode
3	200810187371	Processing method of crystalline silicon texture etch wastewater and system for the same
4	200810187366	Method for producing solar cell silicon wafer suede by reactive ion etching and solar cell produced thereby
5	200910025195	Silicon slice detection tool and detection method
6	200910146403	Deposition apparatus for manufacturing metal electrode layer of thin film solar cell
7	200910146478	Method for preparing substrate with gallium-doped zinc oxide texture and substrate prepared by the same
8	200910146479	Method of preparing solar cell and solar cell prepared thereby
9	200780051088	Hybrid silicon solar cells and method of fabricating same
10	200910209612	Manufacture method of film solar cell component bus bar and film solar cell component
11	201010118329	Junction box for solar cell module
12	200910058316	Method for manufacturing cadmium telluride thin film solar cell modules
13	201010176006	Solar cell module and superposing method thereof
14	201010179292	Solar cell, screen printing plate and solar cell module thereof
15	201010183525	Method for texture etching of solar cell silicon wafer and method for manufacturing solar cell

SIPO

STATE INTELLECTUAL PROPERTY OFFICE OF THE P.R.C

Home | About sipo | News | Law&policy | Special topic

SITE SEARCH

TITLE: Method for electrochemical depositing solar cell metallic electrode

Application Number	200710188267	**Application Date**	2007.11.30
Publication Number	101257059	**Publication Date**	2008.09.03
Priority Information			
International Classification	H01L31/18		
Applicant(s) Name	Wuxi Suntech Power Co., Ltd.		
Address			
Inventor(s) Name	Ji Jingjia;Stewart Vinamu;Chen Liping;Shi Zhengrong		
Patent Agency Code	11225	**Patent Agent**	huangwei xujin wei

Abstract

A method of electrochemical deposition solar cell metallic electrode includes the following steps: the cathodic surface of the solar cell contacts with the electrolyte solution; the anodic of the solar cell connects with the solid metal; the main light surface of the solar cell execute light irradiation; the metallic ion in the electrolyte solution creates metal and deposits on the cathode surface of the solar cell, after accepting the electric produced by the cathode surface of the solar cell, meanwhile the solid metal creates metallic ion into electrolyte solution, after providing electric for anodic of the solar cell. The method resolves a battery efficiency descendent problem caused by the short circuit during depositing metal on anodic, at the same time breakage solar cell piece by any electroplating rack and the inhomogeneous probable by deposited metal are avoided, and can control the electrochemical reaction velocity effectively, assure the deposited metallic homogeneity, especially for producing a solar cell with selective diffusion structure.

クレームの機械翻訳英文⇒ ▫ Machine Translation ▫ Close

Copyright © 2007 SIPO. All Rights Reserved

SIPO　法律状態検索

http://search.sipo.gov.cn/sipo/zljs/searchflzt.jsp

中国CNIPR（最も利用されている中国DB）

http://search.cnipr.com/pages!tableSearch.action
http://english.cnipr.com/

英語版は、残念ながら有料化

最近日本語UIも用意された

NRIデータベースを使った中国実用新型検索

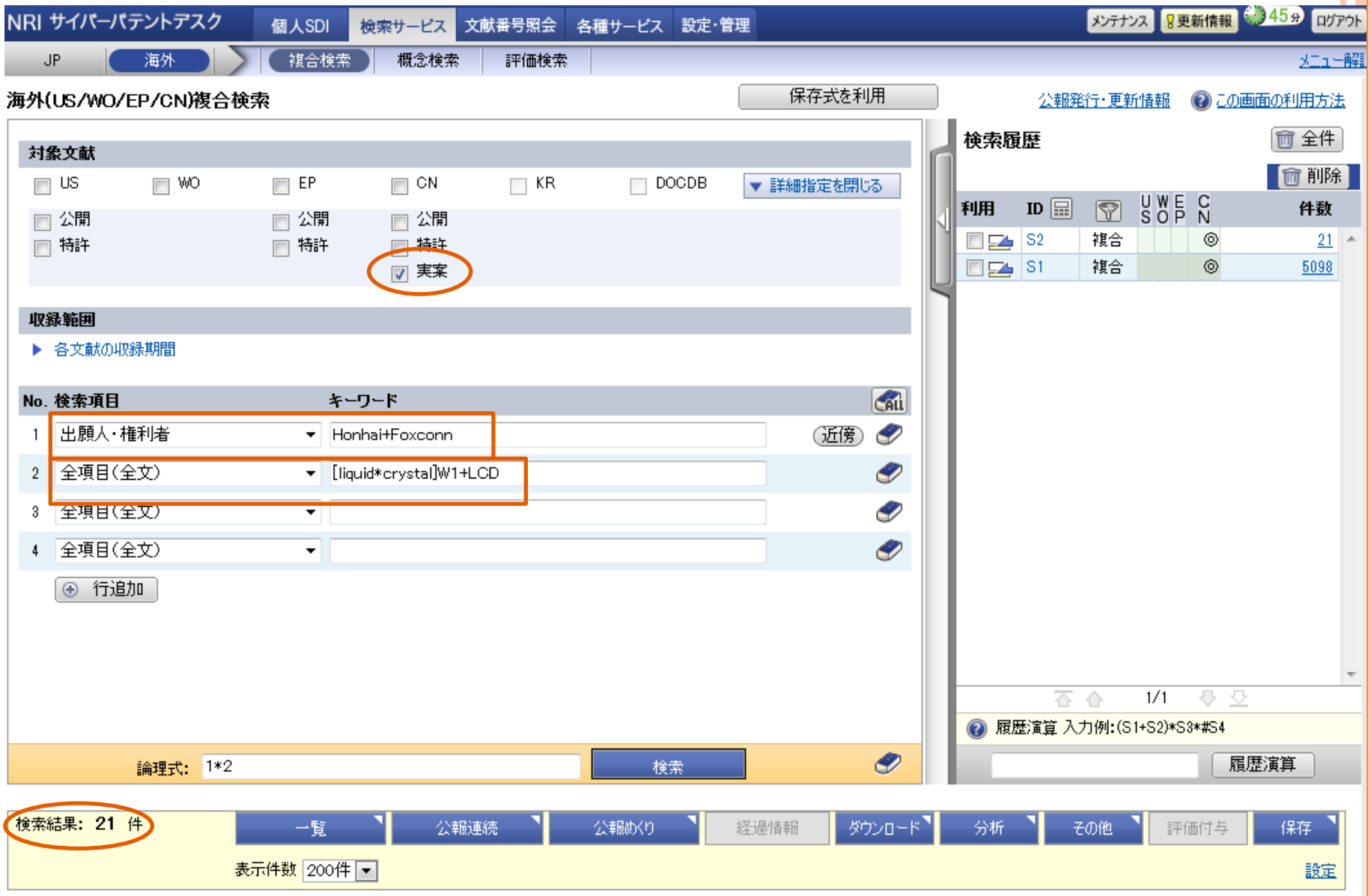

インド(IPARIS)

http://124.124.193.245/patentsearch/search/index.aspx

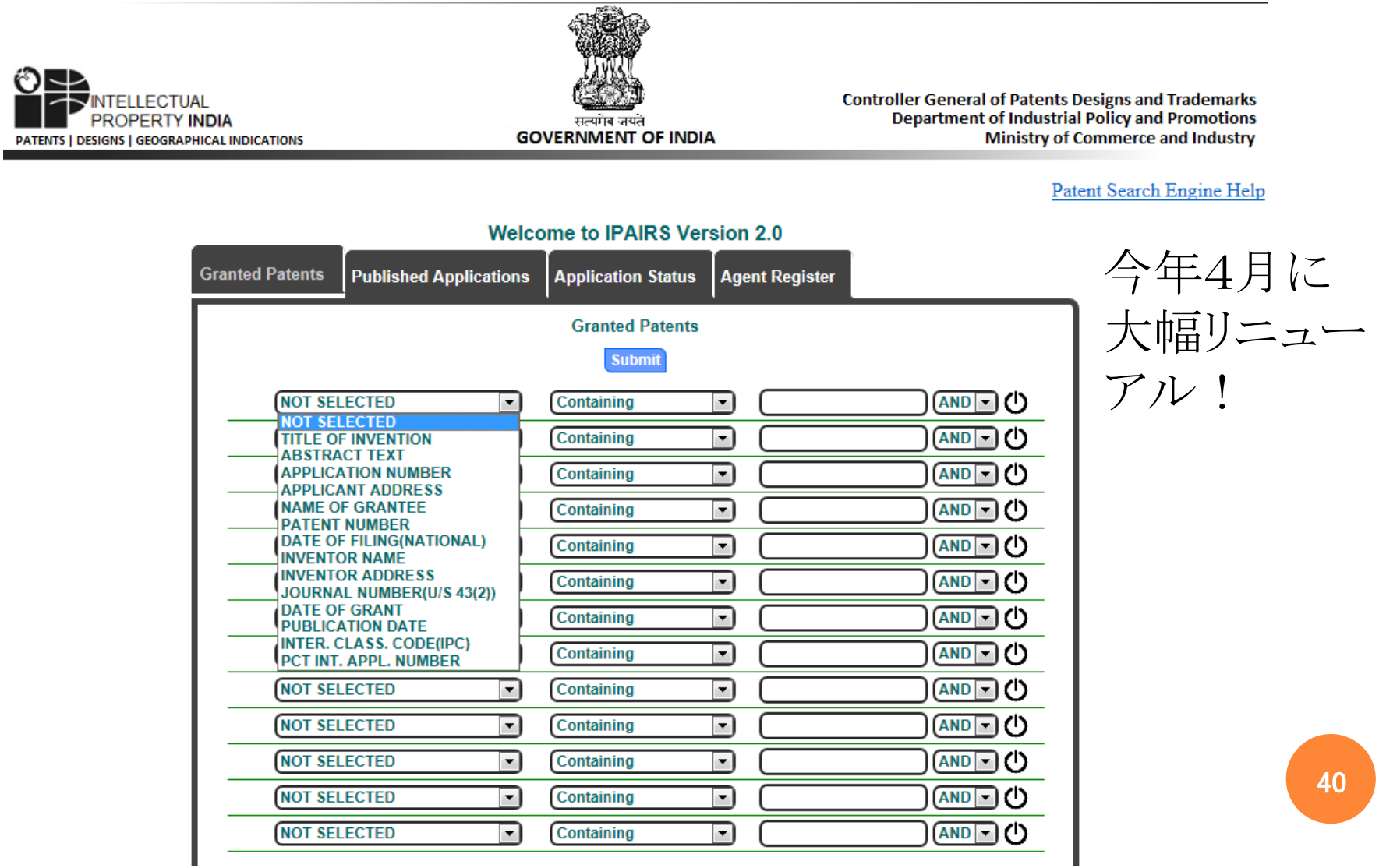

今年4月に大幅リニューアル！

韓国

http://detseng.kipris.or.kr/ndetsen/loin1000a.do?method=loginDG&searchType=A

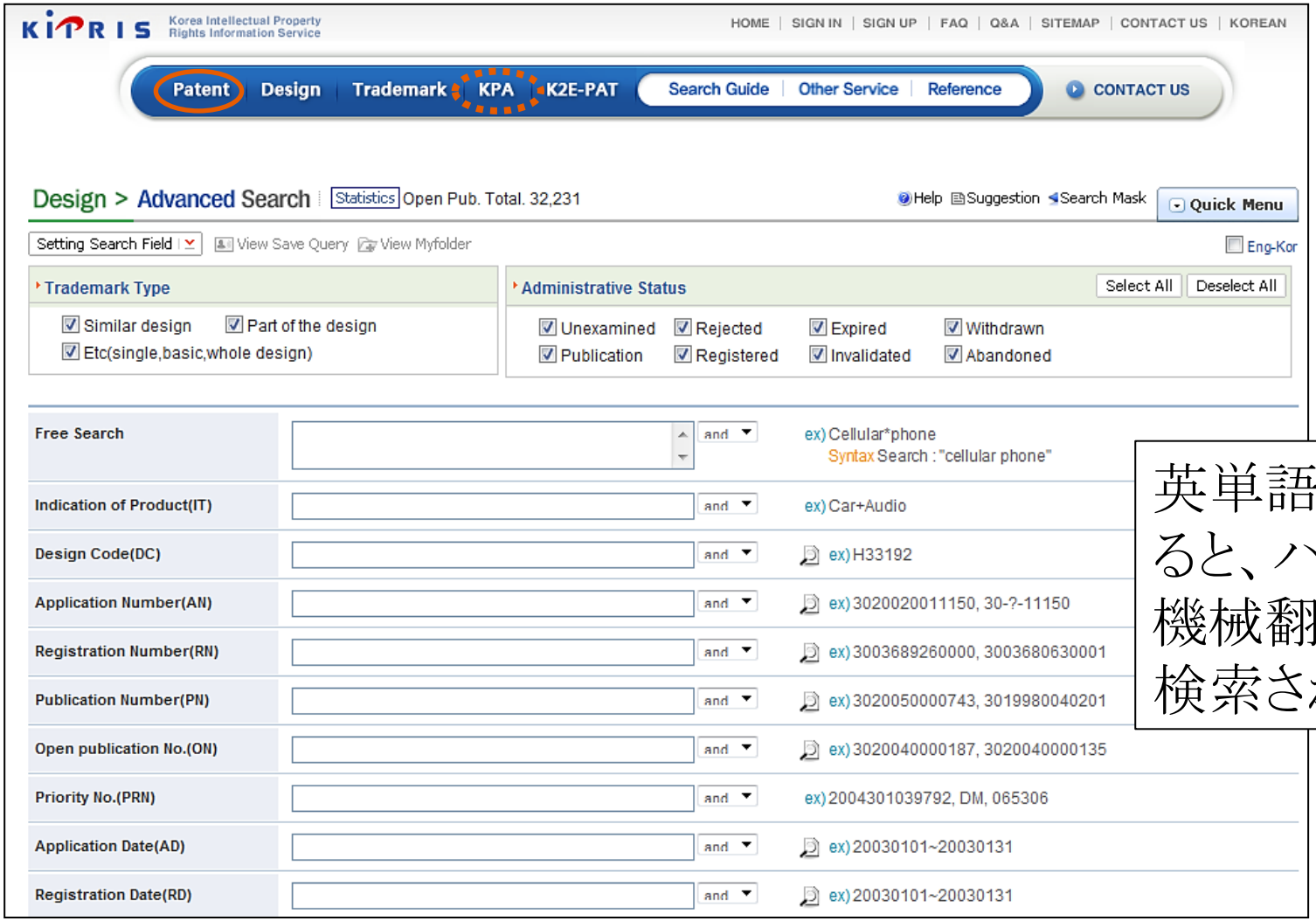

KPAは英語抄録データベース

英単語を入力すると、ハングルに機械翻訳されて検索される

台湾 http://twpat.tipo.gov.tw/

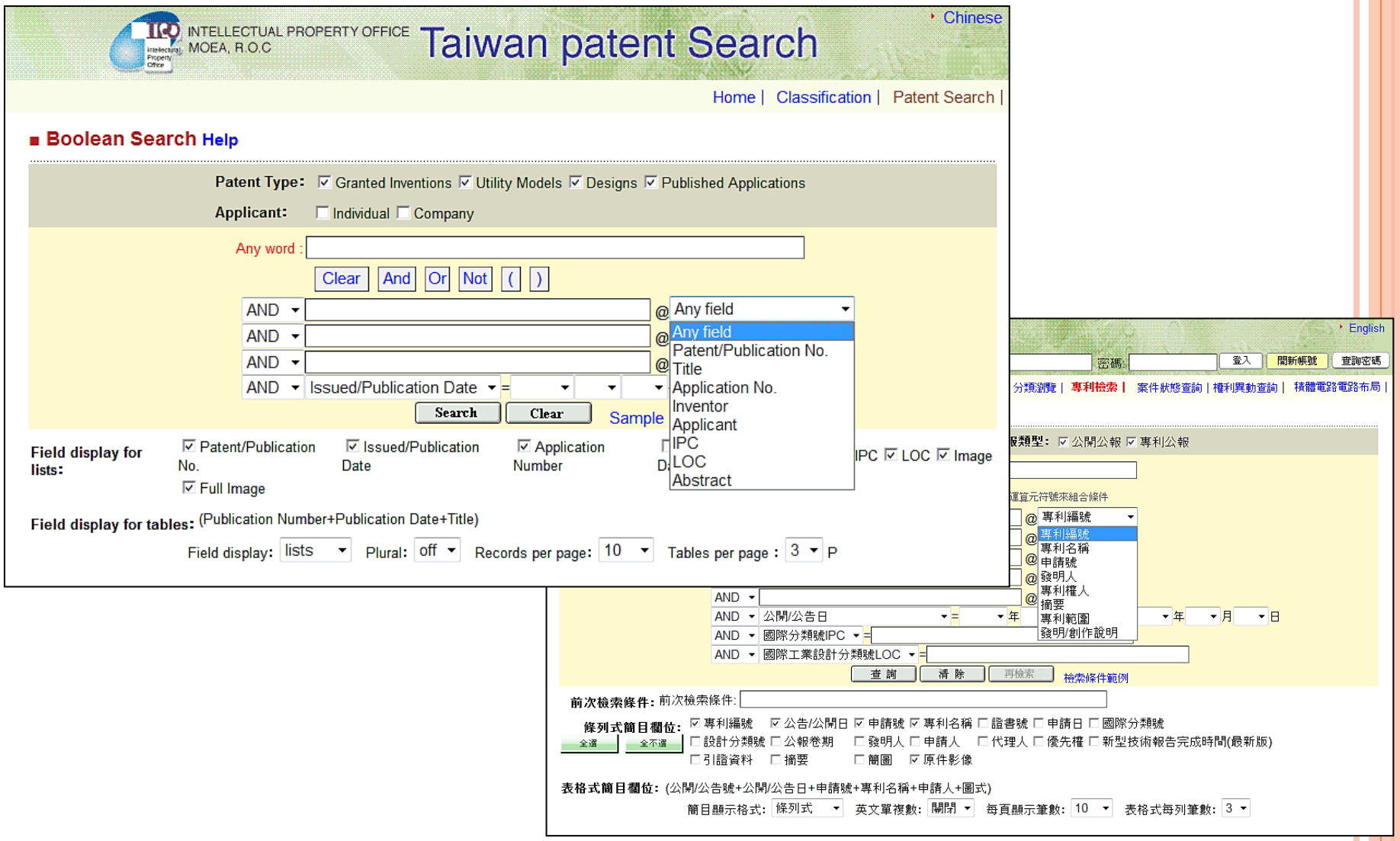

その他新興国検索サイト

- ロシア

http://www.fips.ru/cdfi/fips2009.dll

- ブラジル

http://formulario.inpi.gov.br/MarcaPatente/jsp/servimg/validamagic.jsp?BasePesquisa=Patentes

- タイ

http://110.164.177.243/DIPSearch/PatentSearch/SearchComplex.aspx

- ベトナム

http://iplib.noip.gov.vn/WebUI/WSearchPAT.php

- インドネシア（最近リニューアル）

http://119.252.174.26/psearch

- WIPO/Espacenet

http://patentscope.wipo.int/search/en/search.jsf
http://worldwide.espacenet.com/

新興国特許庁検索サイトまとめ

- 英語要約や特許番号による簡単な検索用。
- データの収録率が100％でない場合もあり、調査して情報が見つからなくても、特許や出願が存在することもある。
- 複数のデータベースを使い分ける、IPC、キーワード、出願人の検索を併用するなどして、多面的に調査する必要がある。
- 中国や韓国については、有料データベースに機械翻訳英文が用意されている。より詳細な調査は現地語のわかる方に依頼する。

参考資料

1. 特許庁　平成23年度知的財産権制度説明会（実務者向け）テキスト

2. 特許庁　平成24年度知的財産権制度説明会（初心者向け）テキスト

3. 特許庁　特許・実用新案審査基準

4. 塚原朋一　「知財高裁における均等侵害論のルネッサンス」 知財管理 2011年12月号

5. 塚原朋一　「同一技術分野論は終焉を迎えるか－特許の進歩性判断における新しい動きを思う－」
特許研究第51号
http://www.inpit.go.jp/jinzai/study/study00005.html

ご清聴ありがとうございました。